J.S.A ENGINEERING
ZA Les Plaines
26320 ST. MARCEL LES VALENCE
TEL. : 04.75.58.71.77
FAX. : 04.75.58.85.61
e-mail : info@jsa.fr Site internet : www.jsa.fr

NOTICE DE MONTAGE

AIR ECO X62

SOMMAIRE

A / RESPONSABILITE DU MONTEUR
B / CONSIGNES DE MONTAGE
C / VUE D'ENSEMBLE DE LA SUSPENSION
D / ECLATE DE LA SUSPENSION
E / MONTAGE DE LA SUSPENSION
F / INSTRUCTION D'ENTRETIEN

REFERENCE JSA: 083101 A

N00477-01

LA MAITRISE DE L'EQUILIBRE

A / RESPONSABILITE DU MONTEUR

- Le monteur engage sa responsabilité envers le respect des procédures de montage et de contrôle des kits JSA.
- La garantie du produit n'est valable que si le montage a été effectué suivant les préconisations de la société JSA.
- Réception : Conformément à la loi, la pose d'une suspension spéciale demande une réception à titre isolée auprès de la dreal dont dépend le véhicule. JSA fournira les documents nécessaires à cette réception.

LE SERVICE APRES-VENTE

B / CONSIGNES DE MONTAGE

- Pour plus de facilité, il est conseillé de travailler dans une fosse ou sous un pont élévateur et de procéder en parallèle sur la gauche et la droite du véhicule.
- Caler les roues avant.
- Lever l'arrière du véhicule de façon à ne pas être gêné pour la mise en place de l'ensemble diaphragmes et platines de fixation.
- Attention à la tuyauterie des freins. Par mesure de sécurité, nous conseillons de désolidariser le té de flexible de frein du pont ou l'essieu afin d'éviter toutes tensions excessives.
- Lors de la coupe des tuyaux d'air, veillez à effectuer une coupe franche et d'équerre.

C / VUE D'ENSEMBLE DE LA SUSPENSION

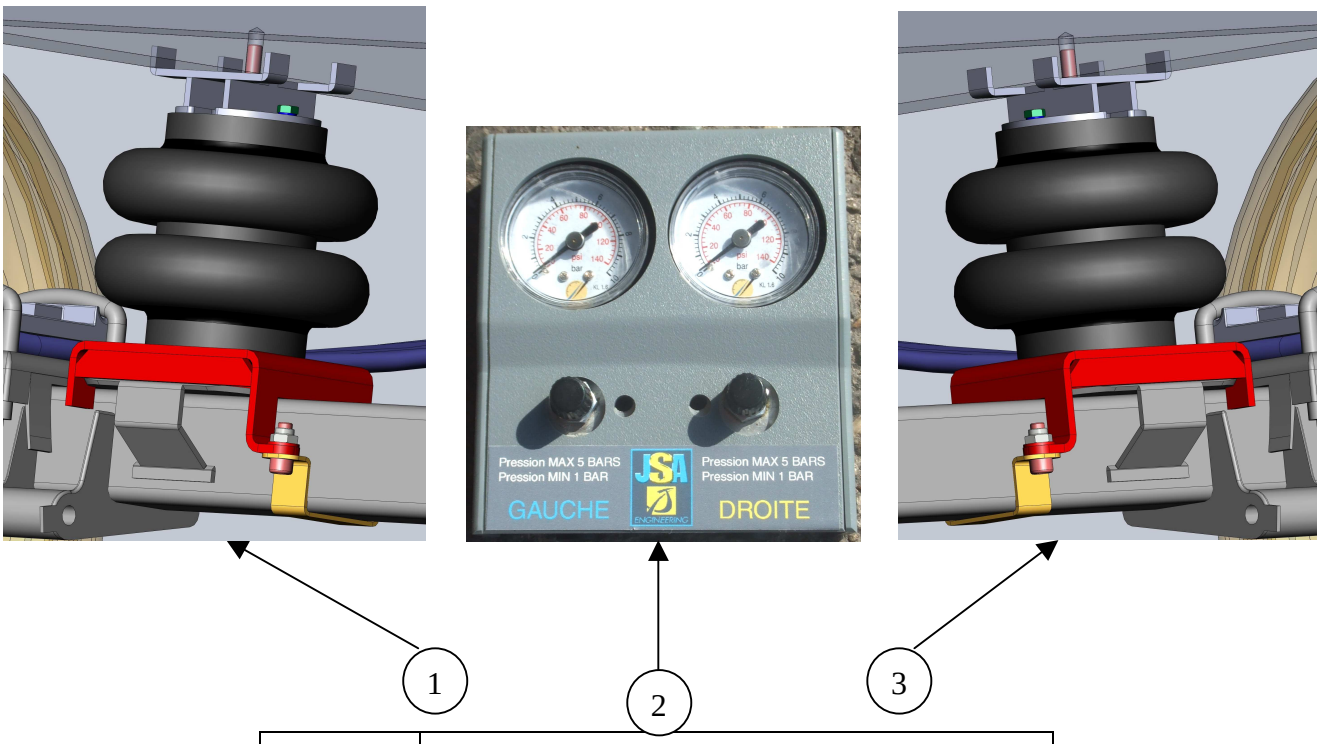

Rep	Désignation
1	Ensemble diaphragme droit
2	Ensemble manomètre
3	Ensemble diaphragme gauche

D / ECLATE DE LA SUSPENSION

Le diaphragme rep 6 est reçu monté avec les repères 7, 8, 9, et 10.

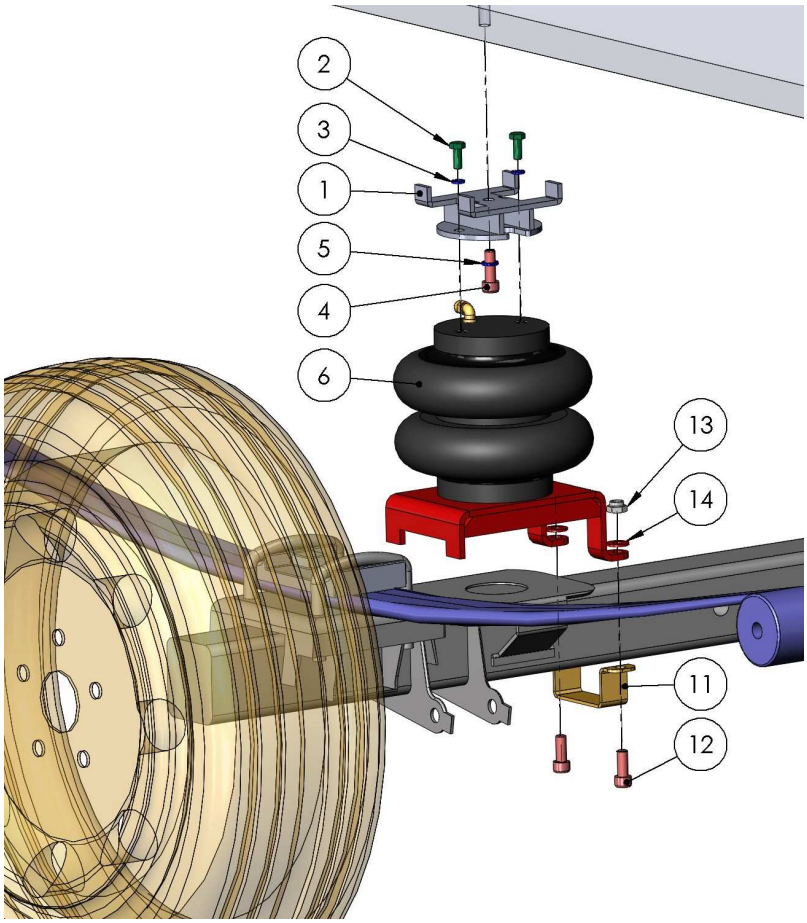

#	Numéro d'article	Description article	Quantité (par kit)
1	**2480833**	**SUPPORT SUPERIEUR**	**2**
2	**2930004**	**VIS TH ANGLAISE 3/8 x 7/8 16 UNC**	**4**
3	**2881061**	**RONDELLE W 10**	**4**
4	**2903311**	**VIS CHC M10x30,DIN 912-8.8**	**2**
5	**2881061**	**RONDELLE W 10**	**2**
6	**2710703**	**SOUFFLET VIBRA R3**	**2**
7	2711223	RACCORD COUDE CON 4x6 1/4	2
8	2480832	SUPPORT INFERIEUR	2
9	2930004	VIS TH ANGLAISE 3/8 x 7/8 16 UNC	4
10	2881061	RONDELLE W 10	4
11	**2480831**	**BRIDE SUPPORT INFERIEUR**	**2**
12	**2903321**	**VIS CHc M10x30,FILETAGE 23-8.8**	**4**
13	**2894411**	**ECROU NYLSTOP T M10 CL.10 ZnBi**	**4**
14	**2881021**	**RONDELLE M 10 ZnBi**	**4**
15	2711705	ENSEMBLE MANOMETRE	1
16	2740045	CACHE PLASTIQUE	1
17	CG0027	AUTOCOLLANT AIR ECO	1
18	2963351	VIS HC T BOMBE M05x35 10.9	2
19	2890411	ECROU HFR M05 , DIN 985-8 ZnBi ou Zn	2
20	2711116	TUBE POLYURETHANE 4x6 BLEU	8
21	2711117	TUBE POLYURETHANE 4x6 JAUNE	8
22	2852001	COLLIER DE CABLAGE 3.6x295	15
23	N00477	NOTICE DE MONTAGE	1

E / MONTAGE DE LA SUSPENSION

Dépose des éléments d'origine

Démonter les butées de choc en désolidarisant la partie en mousse de la coupelle. Dévisser la coupelle liée au longeron.

Montage des diaphragmes

- Les diaphragmes sont reçus montés avec les supports inférieurs. ATTENTION les diaphragmes doivent être positionnés le raccord pneumatique vers l'arrière du véhicule.

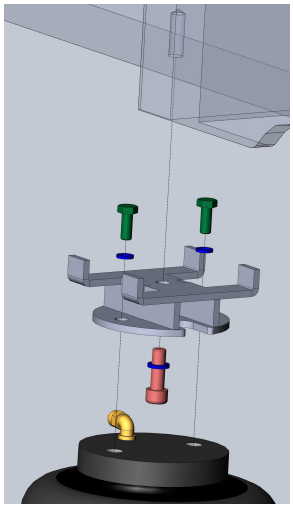

- Montage des fixation supérieures :
Fixer le support supérieur sur le longeron à l'aide de la vis M10x30 (2903311) et de la rondelle W10 (2881061), dans le trou de fixation des butées de choc.
> Couple de serrage 47 Nm
Monter ensuite le diaphragme sur le support à l'aide des vis 3/8 (2930004) et des rondelles W10 (2881061).
> Couple de serrage 24 Nm

- Bloquer le support inférieur sur l'essieu avec la bride d'essieu (2480831) et la visserie associée (2903321, 2894411 et 2881021).
> Couple de serrage 47 Nm

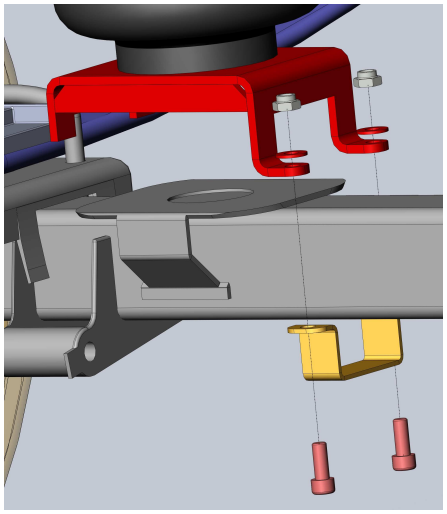

Raccordement du faisceau pneumatique

- Pour fixer les tuyaux, utiliser les colliers rilsan.
- Raccorder chacun des diaphragmes au support de manomètres en prenant soin de faire courir les tuyaux en polyuréthane le long du châssis en évitant toutes pièces tranchantes ou source de chaleur tel que le pot d'échappement.
- Fixer le support manomètres à l'intérieur du coffre (ou autre) avec les vis M5x35 (2963351) + écrous (2890411) fournis.

> Couple de serrage 5.7 Nm

ATTENTION

Gonfler les soufflets à 5bars et vérifier l'étanchéité des raccords.

PRESSION D'UTILISATION : 2.5 Bars

F / INSTRUCTION D'ENTRETIEN

Nous vous conseillons de faire vérifier le réglage de vos phares.
Une vérification de la visserie doit être effectuée à 3000Kms.
Un contrôle de la visserie est ensuite nécessaire tous les 20000Kms.

IMPORTANT : La carte de garantie JSA, que vous trouverez dans le kit, doit nous être retournée, dûment complétée et signée.

La société JSA se réserve le droit d'apporter, à tout moment, les modifications utiles à ses produits.

Check List

DATE : NUMERO DU KIT: 083101 A

NOM DU MONTEUR : **N° CHASSIS :**
KILOMETRAGE: **N° IMMATRICULATION :**

Document à compléter et à nous retourner pour départ de garantie .
Ce document est à remplir en fin de montage pour vérification des éléments montés.

DESIGNATION	NB	SERRAGE (N.m)	COCHER
VIS M10x30 SUPPORT SUP	2	47	
VIS 3/8 SUPPORT SUP	4	24	
VIS M10 DE BRIDE	4	47	

J.S.A. ENGINEERING
ZA Les Plaines
26320 ST MARCEL LES VALENCE
Tél : 04-75-58-71-77
Fax : 04-75-58-85-61

SIGNATURE DU MONTEUR : DATE :

NOTA:(références et quantités)

La société J.S.A se réserve le droit d'apporter, à tout moment, les modifications techniques utiles à ses produits.